Série ZAXIS-5

HITACHI

Reliable solutions

DÉMOLITION GRANDE HAUTEUR (HRD)

ZAXIS 470LCH

APPLICATION & ACCESSOIRE

Code du Modèle	ZX470LCH-5B
Puissance nominale du moteur	270 kW (367 ch)
Poids opérationnel	55 700 - 63 200 kg
Poids de l'outil	2 500 / 3 000 / 4 500 kg

PRÉSENTATION

TABLE DES MATIÈRES

4-5 Performances
Les fonctions permettant d'économiser du temps et de l'argent vous aideront à accroître votre efficacité et votre productivité.

6-7 Confort
Sa visibilité accrue et ses fonctionnalités conviviales en font un espace de travail confortable.

8-9 Durabilité
Les machines grande hauteur de Hitachi sont conçues pour conquérir les chantiers de démolition les plus difficiles.

10-11 Sécurité
Les nouveaux dispositifs de sécurité sur la pelle ZX470LCH-5 contribuent à améliorer l'environnement de travail.

12-13 Entretien
Les dispositifs faciles d'accès, pour le nettoyage et les opérations d'entretien de routine, assurent la longue durée de vie de la ZAXIS 470.

14-15 Hitachi Support Chain
Tous nos clients bénéficient d'une grande variété de services après-vente et d'options d'assistance.

16-25 Spécifications

Confort absolu
Le siège à suspension pneumatique entièrement réglable se recule encore plus loin qu'avant, pour offrir plus d'espace pour les jambes.

Circuit hydraulique HIOS IIIB
La productivité accrue est obtenue par le circuit hydraulique HIOS IIIB, qui entraîne une meilleure consommation de carburant en comparaison avec le modèle conventionnel Zaxis et contribue à la réduction des coûts.

Axes de liaison hydrauliques
Le temps de montage et de démontage de l'équipement frontal a été réduit de manière significative grâce aux axes de liaison hydrauliques.

La conception de chaque pelle Hitachi n'a qu'un seul but : aller encore plus loin pour la réalisation de vos projets. La nouvelle gamme d'engins de démolition grande hauteur Zaxis-5 conserve de nombreux avantages des modèles Zaxis-3, mais elle offre également un grand nombre de nouvelles fonctionnalités qui améliorent ses performances, son confort, sa durabilité et sa sécurité. Notre objectif est d'offrir à nos clients des machines de grande qualité et efficaces pour qu'ils puissent travailler correctement dans le dynamique secteur de la démolition. Nous voulons également que nos opérateurs se sentent à l'aise et en sécurité lorsqu'ils travaillent, et qu'ils prennent du plaisir à utiliser les engins Hitachi. Et pour vous soutenir vous et votre investissement, nous avons créé le programme complet de service après-vente Hitachi Support Chain, disponible via votre concessionnaire local Hitachi.

Protection du vérin de basculement
La durabilité accrue est apportée par la protection du vérin de basculement, qui protège le cylindre contre la chute d'objets.

Informations facilement accessibles
Le sélecteur de mode de l'équipement frontal s'affiche sur le tableau de bord multifonctions, vous pouvez ainsi rapidement remplacer le circuit hydraulique de la machine par l'outil spécifique à installer.

Châssis renforcé
Le châssis principal a été renforcé au niveau du pied de flèche et du support inférieur du vérin de flèche, notamment pour la démolition.

Cabine inclinable
Le mécanisme d'inclinaison permet à l'opérateur de choisir la meilleure position pour une visibilité maximale.

PERFORMANCES

Les délais compétitifs sur les projets de démolition requièrent un niveau de performance constamment élevé de votre machine. Par conséquent, nous comprenons que nos clients cherchent à investir dans les pelles les plus efficaces du marché. C'est pourquoi les caractéristiques de performances des modèles de démolition grande hauteur Zaxis-5 sont devenues une priorité. Pour cela, nous avons mis en œuvre un certain nombre de mesures visant à augmenter la vitesse et ainsi vous permettre de tirer le maximum de votre machine.

Niveaux d'efficacité et de productivité élevés pour un temps de travail maximisé

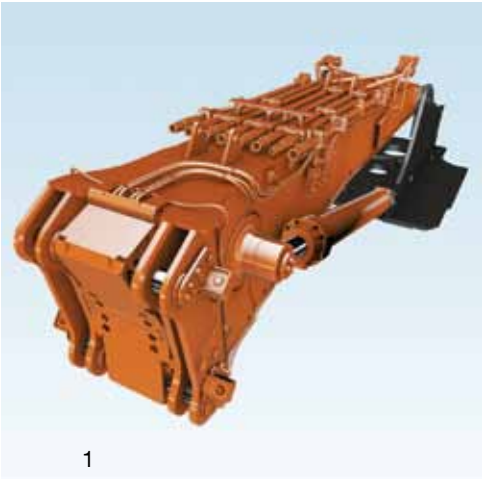

Axes de liaison hydrauliques

Pied pour équipement frontal

Raccords rapides de type levier

Fonctionnement optimal

La pelle Hitachi ZX470LCH-5 intègre un certain nombre de fonctionnalités permettant d'économiser du temps pour accroître les niveaux de productivité sur le chantier. Le temps nécessaire pour changer les outils a été réduit de façon remarquable, par exemple. Les axes de liaison hydrauliques (1) permettent d'assembler et de démonter rapidement les outils ce qui permet de maximiser les heures de service. Le dispositif inclut un crochet et quatre axes de liaison qui facilitent le raccordement de l'équipement frontal à la flèche de base. Un capteur de position vous assure que les axes sont correctement et solidement raccordés.

Les nouveaux raccords haute pression et raccords rapides de type levier (3) contribuent également à réduire les temps de changement des équipements frontaux. De plus, le sélecteur de mode de l'équipement frontal s'affiche désormais sur le tableau de bord multifonctions, vous pouvez donc changer le circuit hydraulique de la machine, selon l'équipement frontal à installer, de façon rapide et commode depuis le siège de l'opérateur.

Un pied (2) est également fourni pour soutenir l'équipement frontal de la machine. Il est léger , ce qui facilite le transport et l'installation. Le contrepoids disponible pour le ZX470LCH-5 est modulable. Il peut être installé sur la machine à l'aide d'une petite grue.

Consommation de carburant réduite et productivité supérieure

Les performances efficaces de vos équipements déterminent en fin de compte le succès de votre entreprise de démolition. Nous pensons que votre investissement dans des engins de chantier Hitachi vous permettra de respecter les délais et de devenir compétitif pour décrocher des affaires dans votre secteur.

Caractéristiques principales

- Axes de liaison hydrauliques (1)
- Sélecteur de mode de l'accessoire avant
- Raccord rapide de type levier (3)
- Pied avant (2)
- Circuit hydraulique HIOS IIIB – productivité accrue et consommation de carburant réduite
- Réduction de 13 % de la consommation de carburant en mode PWR (par rapport au mode HP ZX-3)*

CONFORT

Le confort des opérateurs sur les chantiers de démolition était un élément important pour les ingénieurs Hitachi qui ont conçu les machines de démolition grande hauteur Zaxis-5. Après avoir écouté les besoins des clients et des opérateurs du monde entier, ils se sont efforcés de créer un environnement de travail convivial, offrant une plus grande visibilité du chantier et un large choix de fonctions permettant d'améliorer l'expérience opérationnelle globale. Le résultat est un engin de démolition qui vous aide à démolir les bâtiments et les structures avec une relative facilité et une satisfaction professionnelle.

Le confort, élément clé pour les travaux difficiles de démolition

Essuie-glace de fenêtre de toit et vitre dépourvue de montant

Mécanisme d'inclinaison efficace

Essuie-glaces parallèles de pare-brise

Appréhender la vue

Une vue améliorée du chantier est extrêmement avantageuse sur les chantiers difficiles, elle vous permet de travailler avec précision, tout en étant assis dans une position confortable, et d'éviter les risques potentiels. Plusieurs nouvelles fonctionnalités ont été intégrées à la conception des modèles de démolition grande hauteur Zaxis-5 pour vous permettre de profiter précisément de tous ces atouts.

La nouvelle pelle ZX470LCH-5 a été conçue avec une vitre dépourvue de montants dans la cabine (1) : la partie supérieure horizontale du cadre de la fenêtre a été enlevée pour augmenter la visibilité vers le haut et offrir une vue ininterrompue du travail de démolition grande hauteur.

Les vitres de la cabine sont constituées de verre de sécurité feuilleté. Les essuies-glaces avant (3) ont été repositionnés en parallèle de la vitre, ce qui permet de la nettoyer efficacement, en particulier dans sa partie supérieure. L'essuie-glace de la fenêtre de toit (1) offre également une visibilité accrue vers le haut.

À l'aide du mécanisme continu et efficace d'inclinaison (2), vous pourrez maximiser votre visibilité tout en restant dans une position confortable, en inclinant la cabine sur un angle allant jusqu'à 30 degrés. La conception assure que cette caractéristique n'augmente pas la taille de la cabine et évite l'élargissement du gabarit de l'engin, ce qui est important pour le transport.

Du plaisir à travailler

Pour plus de confort, la cabine de la nouvelle machine de démolition grande hauteur Hitachi bénéficie d'un système d'amortissement visqueux, ce qui réduit les vibrations et permet de minimiser la fatigue. Le siège à suspension pneumatique entièrement réglable procure des avantages similaires et peut également se reculer encore plus loin qu'avant à l'aide d'un nouveau mécanisme coulissant, pour alors offrir plus d'espace pour les jambes.

La fonctionnalité conviviale de la nouvelle ZX470LCH-5 est démontrée par les commandes ergonomiques de la cabine et l'écran couleur à cristaux liquides multifonctions. Le système de support de l'accessoire à 11 modes peut être enregistré sur l'écran pour faciliter l'installation des différents accessoires. Les deux tiroirs auxiliaires sont utiles pour les accessoires nécessitant des débits d'huile multiples et importants.

La cabine pressurisée empêche la poussière d'entrer et est également insonorisée, ce qui réduit le niveau des bruits du chantier et permet de créer un environnement de travail plus détendu. Cela vous permet également d'écouter de la musique tout en travaillant plus aisément, soit à partir de la radio AM/FM ou de votre propre lecteur MP3. Une prise auxiliaire a été ajoutée au système audio pour faciliter l'utilisation de lecteurs MP3.

Caractéristiques principales

- Vitre dépourvue de montants dans la cabine (1)
- Mécanisme d'inclinaison (2)
- Essuie-glaces et essuie-glace de la fenêtre de toit parallèles (3, 1)
- Panneau de commande ergonomique
- Visibilité accrue
- Siège chauffant à suspension pneumatique
- Système de support de l'accessoire

DURABILITÉ

La nouvelle gamme de pelles de démolition grande hauteur Hitachi est à la hauteur de notre réputation de leader de l'industrie en matière d'engins de construction de haute qualité, qui est établie depuis plus de 40 ans. La ZX470LCH-5 a été conçue pour supporter les rigueurs des chantiers de démolition les plus difficiles et est équipée de nombreuses fonctionnalités garantissant sa fiabilité et sa durabilité. Nous avons compris qu'il s'agit de facteurs clés pour répondre, dans les délais et le budget impartis, aux exigences des projets de démolition toujours plus complexes.

Niveaux de disponibilité élevés sur les sites de démolition exigeants

Protection du vérin de basculement

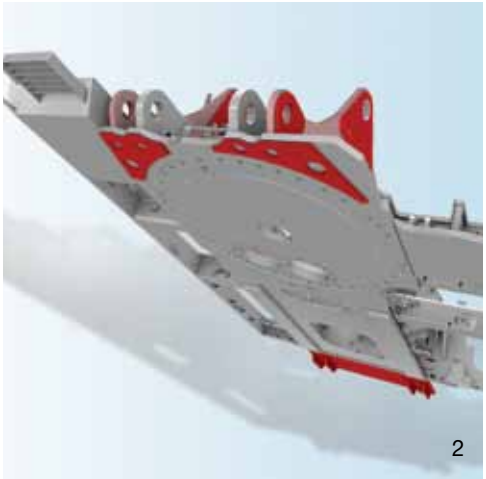

Châssis renforcé

Capots résistants

Un coût total de possession réduit

Notre objectif derrière la fabrication de machines de démolition grande hauteur durables était finalement de réduire le coût total de possession pour nos clients. La ZX470LCH-5 intègre plusieurs fonctionnalités conçues pour assurer des niveaux de disponibilité élevés, empêcher les dommages et minimiser les immobilisations.

La protection du vérin de basculement (démolition de grande hauteur) (1), capot métallique solide qui protège le vérin contre les dégâts potentiels causés par la chute d'objets, tels que les blocs de béton et débris, en est un exemple.

Les nouvelles machines de démolition grande hauteur Zaxis-5 ont également été conçues avec un châssis renforcé (2) en particulier pour cette application. Le châssis principal a été renforcé au niveau du pied de flèche et du support inférieur du vérin de flèche.

La chenille et la structure supérieure renforcée apportent une protection supplémentaire sur le chantier grâce aux capots résistants (3). Ils protègent les flexibles, tuyauteries et soupapes contre les obstacles pendant le travail.

Pièces durables fiables

La ZX470LCH-5 est également équipée de pièces durables comprenant un séparateur d'eau hautes performances à filtre qui retient l'eau présente dans le carburant, réduisant ainsi les impuretés et minimisant les problèmes moteur liés au carburant. Des filtres à carburant doubles et des pré-filtres sont posés de série afin de réduire le risque de pannes du circuit de carburant.

Caractéristiques principales

- Qualité éprouvée Hitachi
- Protection du vérin de basculement (démolition de grande hauteur) (1)
- Châssis renforcé pour la démolition (2)
- Chenille et tourelle complète renforcée sous le châssis (3)
- Plus de 40 ans d'expérience
- Filtres à carburant doubles et pré-filtres

SÉCURITÉ

La santé et la sécurité sont des paramètres essentiels sur les chantiers de démolition encombrés. C'est pourquoi Hitachi a donné la priorité à l'incorporation de plusieurs dispositifs de sécurité lors de la conception des nouvelles pelles de démolition grande hauteur Zaxis-5. Vous pouvez être rassuré sur le fait que votre pelle Hitachi ne répond pas seulement aux normes de l'industrie, mais contribue également à créer de meilleures conditions de travail pour vous et vos collègues.

Les caractéristiques de sécurité améliorée vous protégeront, vous et votre investissement

Protection supérieure OPG (Niveau II)

Alarme d'angle de rotation et Système d'alerte de surcharge HRD

Protection avant OPG (Niveau II)

La sécurité avant tout

Les caractéristiques de sécurité sur la ZX470LCH-5 ont été conçues pour vous protéger lorsque vous travaillez et pour éviter tout dommage inutile sur la machine, et donc de vous faire gagner du temps et de l'argent.

La nouvelle pelle comprend un OPG (Operator Protective Guard) robuste de série Elle bénéficie d'une protection OPG supérieure et frontale (1, 3) qui répond aux normes de sécurité ISO pour la protection de l'opérateur. Pour faciliter l'accès pour le nettoyage, la protection OPG supérieure (1) peut être ouverte et l'espace entre la protection avant et la vitre a été agrandi. Les traverses de la protection supérieure sont alignées pour s'assurer qu'elles ne gênent pas la visibilité de l'opérateur.

Un meilleur environnement de travail

Une alarme de l'angle de rotation (2) a été installée sur la nouvelle machine de démolition grande hauteur, qui s'éclaire lorsque la machine pivote près de sa limite et s'approche d'une position potentiellement instable. Elle s'allume également sur le tableau de bord de la cabine en guise d'alerte supplémentaire.

Un autre avertissement de sécurité est fourni avec le système d'alerte de surcharge HRD (2). Lorsque la machine s'incline près de sa limite, il affiche le rapport de la charge sur le tableau de bord en détectant l'angle de flèche et la pression.

Une caméra de surveillance de l'arrière sur le contrepoids est installée en série sur la ZX470LCH-5. Elle établit le lien avec un écran couleur à cristaux liquides pour vous offrir une vue précise de l'arrière de la machine. La caméra de surveillance arrière fonctionne automatiquement lorsque la pelle se déplace et peut être manuellement allumée à l'aide d'un interrupteur sur le tableau de bord.

Caractéristiques principales

- Alarme d'angle de rotation (2)
- Protection supérieure OPG (Niveau II) (1)
- Protection avant OPG (Niveau II) (3)
- Système d'alerte de surcharge HRD (2)
- Caméra de surveillance arrière

ENTRETIEN

En matière d'entretien régulier et de nettoyage de la ZAXIS, nous savons pertinemment qu'il s'agit de rendre les choses le plus aisé possible. Présentant une grande variété de dispositifs faciles d'accès, les grandes pelles Hitachi n'ont jamais été aussi faciles et rapides à nettoyer. Le client a donc plus de temps pour se concentrer sur le travail qu'il doit accomplir et la disponibilité de la machine Hitachi reste optimale.

Des dispositifs faciles d'accès permettent de rallonger la durée de vie de votre machine

Accès aisé

La conception de la nouvelle ZAXIS 470 comprend un certain nombre de dispositifs pratiques dédiés à l'entretien de routine. Ces dispositifs ont été créés par nos ingénieurs pour vous permettre de gagner du temps et rendre votre vie moins stressante. Le moniteur à cristaux liquides multifonctions vous permet de gérer les informations d'entretien de la machine rapidement et efficacement. A chaque fois que vous tournez la clé de contact, vous pouvez également définir le calendrier d'entretien de routine afin d'éviter les pannes.

Les filtres à carburant et le filtre à huile du moteur peuvent être remplacés depuis la passerelle de la pelle. D'autres travaux sur la structure supérieure de la machine, tels que le remplacement du filtre à air, peuvent être facilement entrepris.

Entretien aisé

La nouvelle ZAXIS 470 est équipée d'une pompe à carburant électrique, il n'est donc plus nécessaire de pomper à la main si le moteur s'arrête à cause d'une panne de carburant ou après le remplacement du filtre à carburant principal.

L'espace de rangement de la machine permet de stocker une pompe à graisse électrique, un rouleau de tuyau et une caisse à outils. Les batteries et le coffret électrique sont donc situés en un seul emplacement.

Nettoyage facile

Pour maximiser la productivité et assurer des niveaux de disponibilité optimaux pour des carrières ou chantiers de construction, nous avons introduit un certain nombre de solutions rapides destinées à l'entretien de routine et au nettoyage de la nouvelle ZAXIS 470.

Un exemple est directement visible depuis l'extérieur de la machine, le condensateur du climatiseur peut être facilement ouvert pour nettoyer le condenseur et le radiateur placé derrière celui-ci. Le processus de nettoyage a également été rendu plus facile grâce au positionnement en parallèle du groupe de refroidissement.

Caractéristiques principales

- Inspection quotidienne aisée
- Accès rapide et facile pour l'entretien
- Nouvelle position des filtres
- Pompe à carburant électrique

SUPPORT CHAIN

Dès que vous devenez un client Hitachi, vous pouvez compter sur un service après-vente de premier ordre offert par votre concessionnaire agréé. Hitachi offre une assistance poussée à chacun de ses concessionnaires du réseau européen pour qu'ils s'assurent que votre ZAXIS 470 continue à répondre pleinement à vos besoins et dépasse vos attentes. Pour protéger de façon plus poussée votre investissement dans les engins de chantier Hitachi, nous avons créé le programme de service après-vente Hitachi Support Chain. Vous pouvez créer un plan d'entretien sur mesure à partir des domaines principaux, les « liens » de la chaîne de services disponibles auprès de Hitachi par le biais de votre concessionnaire local.

Programme de service après-vente souple pour protéger votre investissement

Fonction Global e-Service

La nouvelle pelle ZAXIS est équipée d'un système de communication GPRS*. Ce système transmet un grand nombre de données relatives à la machine au serveur central Hitachi. Par le biais de la base de données Global e-Service, vous aurez un accès distant à toutes ces données. Tout ce dont vous avez besoin est une connexion Internet et vos identifiants de connexion Global e-Service.

Global e-Service vous permet, ainsi qu'à votre concessionnaire, de télécharger et partager ces données, vous permettant ainsi de gérer à distance votre flotte. Cette fonction en ligne permet également à votre concessionnaire de prendre l'initiative pour vous conseiller sur l'entretien préventif et nos offres spéciales associées.

Les dernières informations sur votre pelle ZAXIS sont disponibles 24h/24 et 7j/7. Ces informations comprennent les données opérationnelles, telles que le nombre d'heures de travail, la consommation de carburant, les modes de travail et l'emplacement. Ceci vous aide à réduire vos coûts de fonctionnement, planifier efficacement les travaux et rester à jour pour l'entretien de votre machine – pour des performances optimales et des durées d'immobilisation minimales.

Assistance technique

L'équipe d'entretien Hitachi, professionnelle et extrêmement qualifiée, allie l'expertise et le savoir-faire mondial de Hitachi Construction Machinery à votre culture et à votre langue locales. Nous prenons une approche proactive concernant le service client, en formant en permanence le personnel de nos concessionnaires, le savoir mondial disponible est ainsi transmis à chaque technicien de notre réseau de concessionnaires.

Extensions de garanties et contrats d'entretien

Chaque modèle Hitachi est couvert par une garantie constructeur complète. Cependant, votre pelle ZAXIS peut nécessiter une protection supplémentaire en raison de conditions de travail difficiles ou afin de minimiser les frais de réparation des équipements. Pour répondre à ces demandes, nos concessionnaires vous proposent un programme de garantie étendue unique (HELP – Hitachi Extended Life Program) et des contrats d'entretien complets – la manière la plus efficace d'optimiser les performances de votre nouvelle pelle ZAXIS.

Pièces et composants remis à neuf

Hitachi vous propose différentes gammes de pièces et de composants adaptés à vos besoins spécifiques. En plus de la gamme de pièces d'origine, voici les autres choix possibles :

- Si cela fait des années que vous utilisez votre machine, Hitachi peut vous proposer une deuxième gamme de pièces d'origine à des tarifs attractifs.
- Pour des applications ou des climats exigeants, Hitachi propose une gamme de pièces de performances supérieures.
- Si vous cherchez une solution économique pour des remplacements préventifs, les composants remis à neuf constituent le meilleur choix.

Quel que soit votre choix, vous pouvez être certain que la qualité de renom et la garantie Hitachi vous apporteront la tranquillité d'esprit dont vous avez besoin.

Votre concessionnaire Hitachi peut vous fournir de plus amples détails sur chaque option.

SUPPORT CHAIN

** Le système de communication GPRS est un équipement standard sur les nouvelles pelles ZAXIS, cependant, la disponibilité du système de communication dépend des réglementations de votre pays. Veuillez contacter votre concessionnaire Hitachi pour plus d'informations ou pour demander un compte Global e-Service.*

Caractéristiques principales

- Contrôlez chacune de vos machines depuis votre bureau, 24h/24 et 7j/7
- Ayez un aperçu à distance de la consommation de carburant
- Vérifiez les localisations actuelles et précédentes ainsi que les mouvements de votre ou de vos engins
- Vérifiez l'état d'entretien et les éléments à changer sur chacune de vos machines
- Recevez des notifications par courrier électronique pour toute alarme sur vos engins, mouvements inopinés ou autres

SPÉCIFICATIONS

ZAXIS 470LCH

MOTEUR

Modèle	Isuzu AL-6UZ1XZSA-01
Type	4 temps, refroidi par eau, injection directe à rampe commune
Aspiration	Turbocompresseur à géométrie variable, intercooler, EGR refroidi
Post-traitement	Interrupteur de régénération
Nombre de cylindres	6
Puissance nominale	
ISO 9249, nette (sans ventilateur)	Mode H/P : 270 kW (367 ch) à 2 000 min^{-1} (tr/m)
EEC 80/1269, nette (sans ventilateur)	Mode H/P : 270 kW (367 ch) à 2 000 min^{-1} (tr/m)
SAE J1349, nette (sans ventilateur)	Mode H/P : 270 kW (367 ch) à 2 000 min^{-1} (tr/m)
Couple maximal	1 435 Nm (146 kgf m) à 1 500 min^{-1} (tr/m)
Cylindrée	9,839 L
Alésage et course	120 mm x 145 mm
Batteries	2 x 12 V / 170 Ah

SYSTÈME HYDRAULIQUE

Pompes hydrauliques

Pompes principales	2 pompes à pistons axiaux à cylindrée variable
Débit d'huile maximal	2 x 400 L/min
Pompe de pilotage	1 pompe à engrenages
Débit d'huile maximal	34 L/min
Pompe additionnelle	1 pompe à engrenages
Débit d'huile maximal	34 L/min

Moteurs hydrauliques

Translation	2 moteurs à pistons axiaux avec frein de stationnement
Rotation	2 moteurs à pistons axiaux

Réglages de la soupape de décharge

Circuit de l'équipement	31,9 MPa (325 kgf/cm²)
Circuit de rotation	28,4 MPa (290 kgf/cm²)
Circuit de translation	35,3 MPa (360 kgf/cm²)
Circuit de pilotage	3,9 MPa (40 kgf/cm²)
Augmentation de puissance	35,3 MPa (360 kgf/cm²)

TOURELLE

Plateforme

Châssis à section en D pour la résistance à la déformation.

Dispositif de rotation

Moteur à pistons axiaux avec réducteur planétaire baignant dans l'huile. Le frein de stationnement de rotation est du type à disque actionné par ressort/relâché par hydraulique.

Vitesse de rotation	9,5 min^{-1} (tr/m)

Cabine de l'opérateur (Cabine de démolition grande hauteur)

Cabine spacieuse indépendante de 1 005 mm de large sur 1 675 mm de haut, conforme aux normes ISO*.
* International Organization for Standardization

CHÂSSIS INFÉRIEUR

Chenilles

Patins de chenille munis de triples crampons fabriqués en alliage laminé et trempé par induction.
Axes de liaison traités thermiquement et munis de joints anti-boue. Dispositifs hydrauliques (à graisse) de réglage de chenille avec ressorts de retour absorbeurs de chocs.

Nombre de galets et de patins de chaque côté

Galets supérieurs	3
Galets inférieurs	9
Patins de chenille	53
Guides de chenille	3

Dispositif de translation

Chaque chenille est entraînée par un moteur à pistons axiaux avec des engrenages de réduction pour la rotation inverse des chenilles. Le frein de stationnement est du type à disque actionné par ressort/relâché par hydraulique.
Système de transmission automatique : Haut-Bas.

Vitesses de translation	Haute : 0 à 5,5 km/h Basse : 0 à 3,9 km/h
Force de traction maximale	329 kN (33 600 kgf)
Capacité d'ascension	17 % (10 degrés) continue

NIVEAU DE PUISSANCE SONORE

Niveau de puissance sonore extérieure conformément dans la cabine à la norme ISO 6396	LpA 75 dB(A)
Niveau de puissance sonore extérieure conformément à ISO 6395 et à la directive UE 2000/14/CE	LwA 107 dB(A)

CAPACITÉS DE REMPLISSAGE

Réservoir de carburant	725,0 L
Liquide de refroidissement moteur	52,0 L
Huile moteur	41,0 L
Dispositif de rotation (de chaque côté)	6,5 L
Dispositif de translation (de chaque côté)	11,0 L
Circuit hydraulique	510,0 L
Réservoir hydraulique	310,0 L

POIDS ET PRESSION AU SOL

Flèche HRD 25 m

Avec équipement (poids de l'outil : 3 000 kg)

Type de patin	Largeur de patin	Poids opérationnel	Pression au sol
A trois crampons	600 mm	62 600 kg	105 kPa (1,07 kgf/cm^2)

Flèche HRD 27 m

Avec équipement (poids de l'outil : 2 500 kg)

Type de patin	Largeur de patin	Poids opérationnel	Pression au sol
A trois crampons	600 mm	62 800 kg	106 kPa (1,08 kgf/cm^2)

Flèche à volée variable de démolition

Avec équipement (poids de l'outil : 4 500 kg)

Type de patin	Largeur de patin	Poids opérationnel	Pression au sol
A trois crampons	600 mm	63 200 kg	107 kPa (1,09 kgf/cm^2)

Flèche à volée variable de démolition

Avec godet de 1,9 m^3 : 2 070 kg (SAE, remplissage PCSA)

Type de patin	Largeur de patin	Poids opérationnel	Pression au sol
A trois crampons	600 mm	60 800 kg	102 kPa (1,04 kgf/cm^2)

Flèche monobloc

Avec équipement (poids de l'outil : 4 500 kg)

Type de patin	Largeur de patin	Poids opérationnel	Pression au sol
A trois crampons	600 mm	58 200 kg	98 kPa (1,00 kgf/cm^2)

Flèche monobloc

Avec godet de 1,9 m^3 : 2 070 kg (SAE, remplissage PCSA)

Type de patin	Largeur de patin	Poids opérationnel	Pression au sol
A trois crampons	600 mm	55 700 kg	94 kPa (0,96 kgf/cm^2)

ÉQUIPEMENT RÉTRO

La flèche et le bras sont entièrement soudés et à section en caisson.

Godet

Types de godets : Flèche à volée variable et flèche monobloc

Capacité	Largeur		Nombre de Dents	Poids
SAE, remplissage PCSA	Sans couteaux latéraux	Avec couteaux latéraux		
1,9 m^3	1 480 mm	1 500 mm	5	2 070 kg

SPÉCIFICATIONS

DIMENSIONS (ENGIN DE BASE)

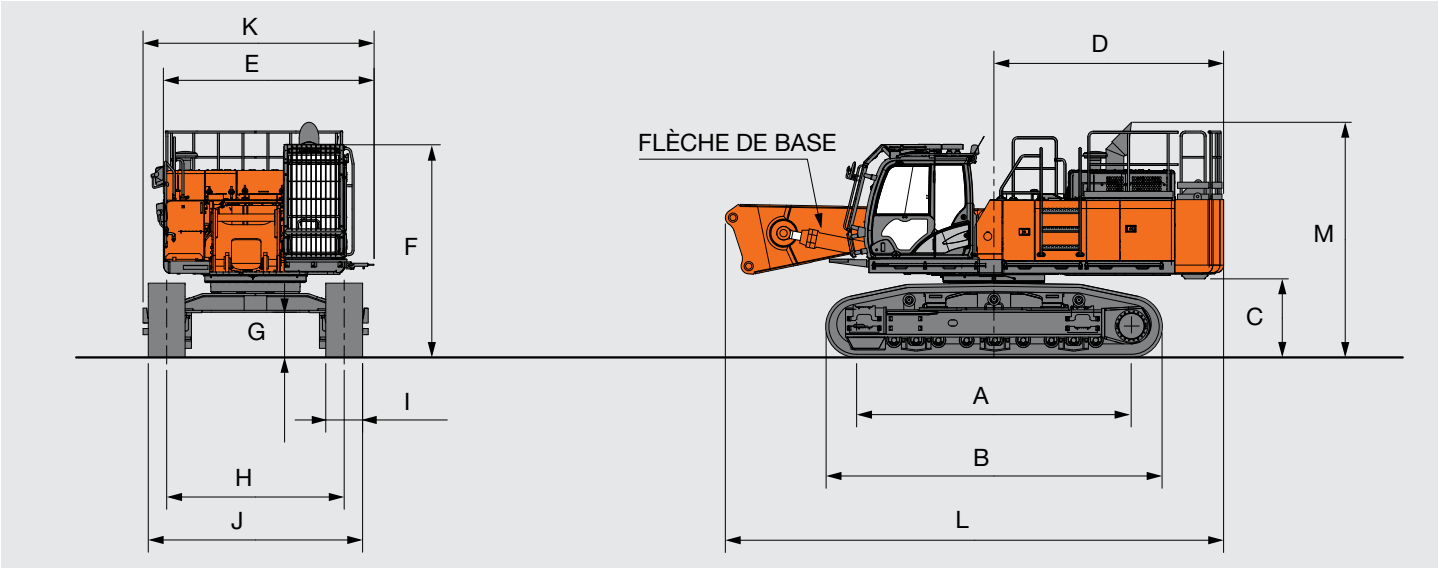

Unité : mm

A Longueur de chenille au sol	4 470
B Longueur du train de chenilles	5 470
*1C Dégagement sous contrepoids	1 280
D Rayon de rotation arrière	3 860
E Largeur hors-tout de la tourelle	3 430
F Hauteur hors-tout à la cabine	3 510
*1G Garde au sol minimale	737
H Voie : Étendu/Replié	2 890 / 2 390
I Largeur des patins	G 600
J Largeur du châssis inférieur : Étendu/Replié	3 490 / 2 990
K Largeur hors-tout	3 760
L Longueur hors-tout	8 110
M Hauteur hors-tout	3 870
Poids sans contrepoids	37 400 kg
Poids avec contrepoids	47 700 kg / 50 500 kg

*1 Hors hauteur de crampon de patin de chenille G : Patin à triple crampon

PERFORMANCES OPÉRATIONNELLES

Flèche HRD 25 m

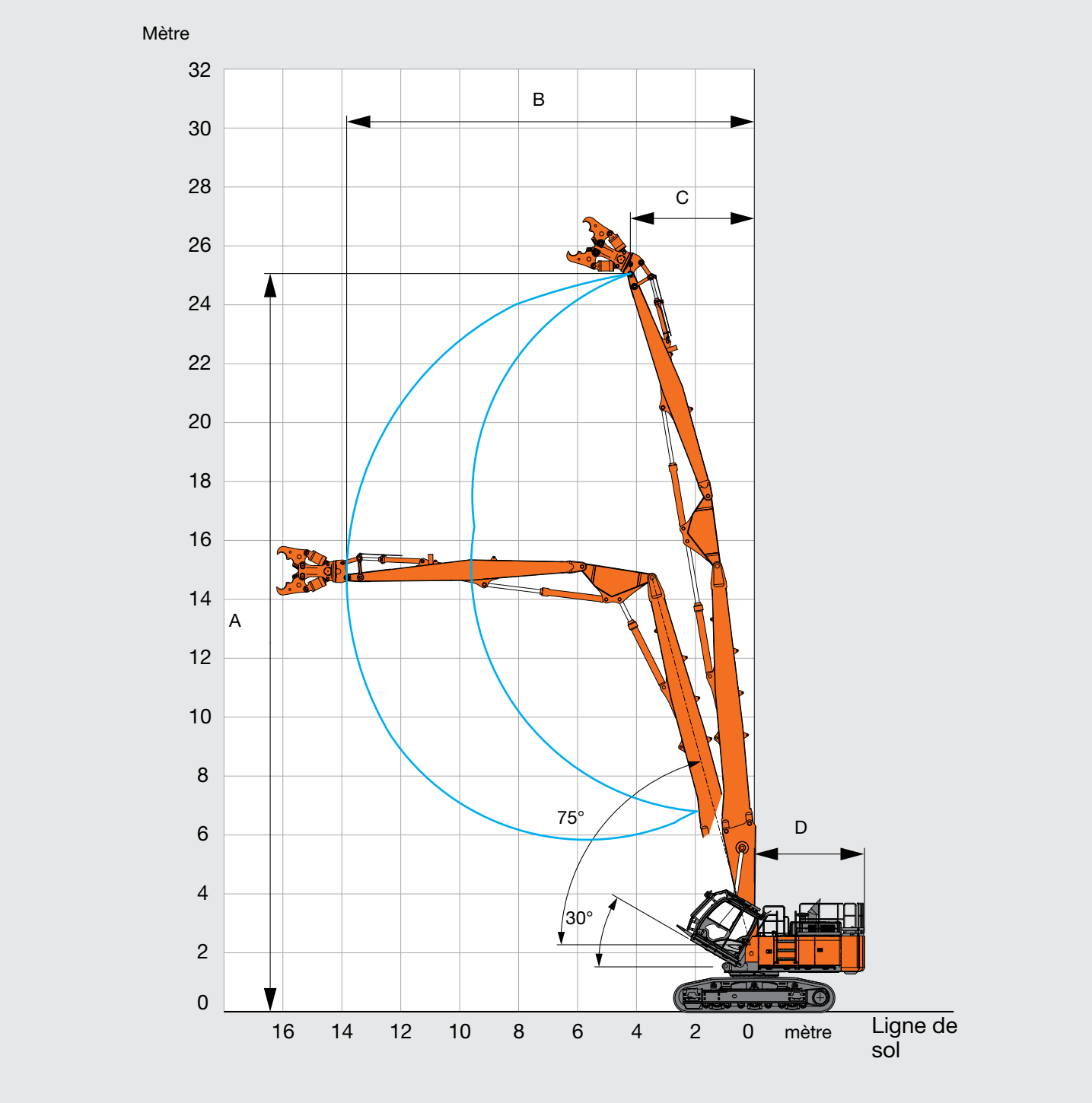

Unité : mm

	Flèche HRD 25 m
A Hauteur maximale de travail (extrémité du bras)	25 060
B Portée de travail maximale vers l'avant (extrémité du bras)	13 840
C Portée à hauteur maximale (extrémité du bras)	4 210
D Rayon de rotation arrière	3 860
*Poids max. de l'outil	3 000 kg

*Avec attache rapide

SPÉCIFICATIONS

PERFORMANCES OPÉRATIONNELLES

Flèche HRD 27 m

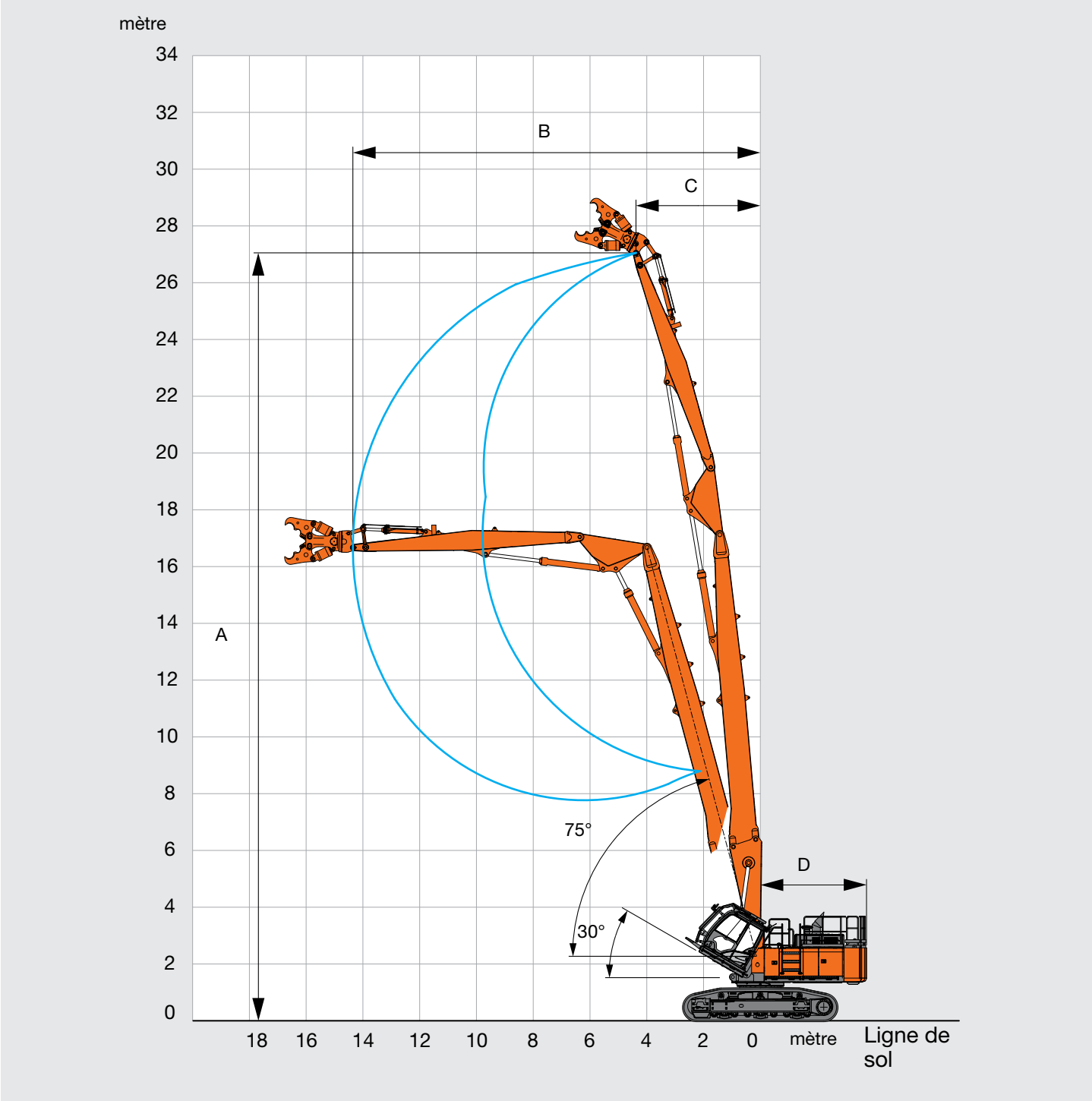

Unité : mm

	Flèche HRD 27 m
A Hauteur maximale de travail (extrémité du bras)	27 050
B Portée de travail maximale vers l'avant (extrémité du bras)	14 350
C Portée à hauteur maximale (extrémité du bras)	4 380
D Rayon de rotation arrière	3 860
*Poids max. de l'outil	2 500 kg

*Avec attache rapide

PERFORMANCES OPÉRATIONNELLES

Flèche à volée variable de démolition

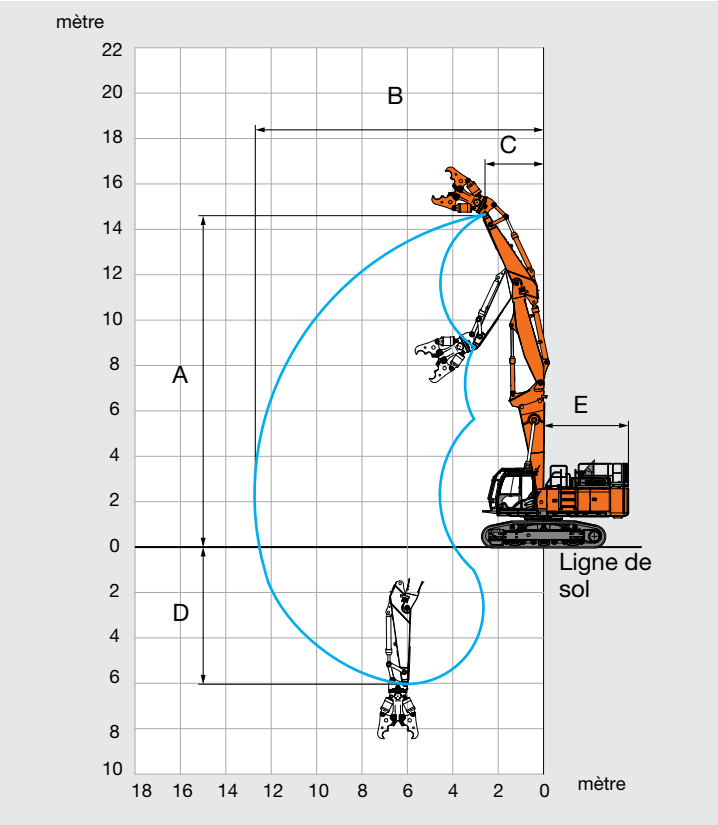

Unité : mm

	Flèche à volée variable de démolition
A Hauteur maximale de travail (extrémité du bras)	14 600
B Portée maximale de travail (extrémité du bras)	12 700
C Portée à hauteur maximale (extrémité du bras)	2 580
D Profondeur maximale de travail (extrémité du bras)	6 040
E Rayon de rotation arrière	3 860
*Poids max. de l'outil	4 500 kg

*Avec attache rapide

PERFORMANCES OPÉRATIONNELLES

Flèche monobloc

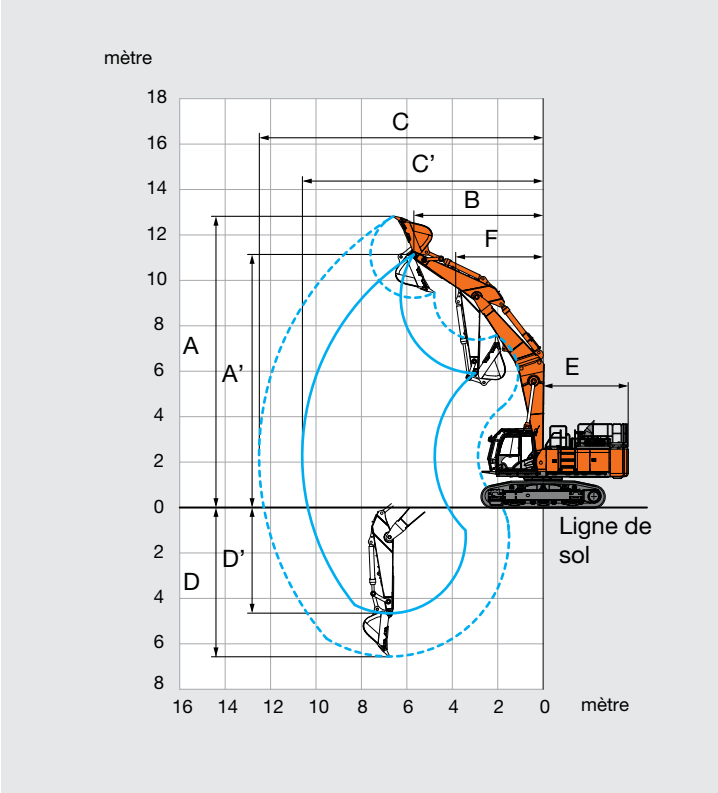

Unité : mm

	Flèche monobloc
A Hauteur de fouille max. (godet)	12 820
A' Hauteur maximale de travail (extrémité du bras)	11 140
B Portée à hauteur maximale (extrémité du bras)	5 690
C Portée de fouille max. (godet)	12 500
C' Portée maximale de travail (extrémité du bras)	10 600
D Profondeur de fouille max. (godet)	6 550
D' Profondeur maximale de travail (extrémité du bras)	4 650
E Rayon de rotation arrière	3 860
F Rayon de rotation min. (godet)	3 850
Force de cavage du godet ISO	296 kN (30 200 kgf)
Force de pénétration du bras ISO	224 kN (22 900 kgf)
*Poids max. de l'outil	4 500 kg

*Avec attache rapide

CAPACITÉS DE LEVAGE

Mesure métrique

Notes :
1. Les mesures sont basées sur la norme ISO 10567.
2. La capacité de levage de la série ZAXIS ne dépasse pas 75% de la charge de basculement avec la machine sur sol ferme et de niveau, ou 87% de la capacité hydraulique totale.
3. Le point de chargement est la ligne centrale de l'axe de montage du pivot du godet sur le bras.
4. *Indique la charge limitée par la capacité hydraulique.
5. 0 m = Sol.
   Pour les capacités de levage, soustraire le poids du godet et de l'attache rapide des capacités aux levage.

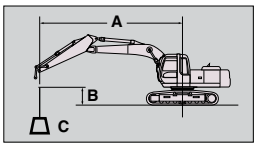

A : Rayon de chargement
B : Hauteur du point de charge
C : Capacité de levage

Flèche à volée variable de démolition

Mesure sur l'avant — Mesure sur le côté ou à 360 degrés — Unité : kg

Conditions	Hauteur du point de charge m	Rayon de chargement m														À portée max.		
		3,0		4,5		6,0		7,5		9,0		10,5		12,0				
																		mètre
Bras H : 3,4 m Patin : 600 mm Contrepoids : 14 400 kg	13,5			*15 200	*15 200											*11 300	*11 300	5,84
	12,0			*13 000	*13 000	*13 400	*13 400	*12 500	*12 500							*9 050	*9 050	8,14
	10,5			*11 600	*11 600	*13 100	*13 100	*13 100	*13 100	*12 000	10 300					*8 020	*8 020	9,67
	9,0			*12 700	*12 700	*14 100	*14 100	*14 000	*14 000	*13 400	10 700	*10 400	7 570			*7 460	7 080	10,8
	7,5	*35 900	*35 900	*28 000	*28 000	*18 900	*18 900	*16 600	14 400	*14 200	10 800	12 000	7 820			*7 160	6 100	11,6
	6,0	*28 200	*28 200	*26 900	*26 900	*21 900	*18 900	*17 300	14 000	*14 300	10 600	*11 900	7 820	9 260	5 660	*7 020	5 480	12,2
	4,5			*26 300	*26 300	*21 700	18 500	*17 400	13 400	*14 300	10 100	*11 800	7 690	9 260	5 670	*7 010	5 110	12,5
	3,0					*21 800	16 800	*17 200	12 400	*14 100	9 550	11 800	7 450	9 170	5 570	*7 130	4 910	12,7
	1,5					*22 000	15 500	*17 200	11 600	*14 200	9 040	11 500	7 170	9 040	5 440	*7 360	4 860	12,7
	0 (Sol)			*13 500	*13 500	*22 100	14 800	*17 400	11 100	14 200	8 660	11 300	6 880	*8 590	5 330	*6 400	4 970	12,5
	-1,5			*20 400	*20 400	*21 300	14 600	*17 100	10 800	13 900	8 430	11 000	6 650	*5 820	5 330	*5 110	*5 110	12,1
	-3,0			*24 200	22 700	*19 800	14 600	*16 000	10 700	*13 000	8 390	*8 650	6 560			*5 730	*5 730	11,2
	-4,5			*20 700	*20 700	*17 200	14 900	*13 900	10 900	*9 520	8 340					*7 050	*7 050	9,69

Flèche monobloc

Mesure sur l'avant — Mesure sur le côté ou à 360 degrés — Unité : kg

Conditions	Hauteur du point de charge m	Rayon de chargement m												À portée max.		
		3,0		4,5		6,0		7,5		9,0		10,5				
																mètre
Bras H : 3,4 m Patin : 600 mm Contrepoids : 11 500 kg	9,0							*11 000	*11 000					*7 660	*7 660	8,15
	7,5					*14 600	*14 600	*13 700	*13 700	*8 930	*8 930			*7 340	*7 340	9,20
	6,0			*24 600	*24 600	*19 500	*19 500	*16 500	14 400	*12 900	10 800			*7 280	*7 280	9,91
	4,5			*29 400	29 200	*21 600	19 100	*17 600	13 800	*15 100	10 500			*7 430	*7 430	10,4
	3,0					*23 500	17 900	*18 600	13 200	*15 600	10 200	*8 690	8 060	*7 760	*7 760	10,6
	1,5					*24 300	17 100	*19 100	12 600	15 300	9 850	*9 340	7 910	*8 330	7 830	10,6
	0 (Sol)			*13 500	*13 500	*23 800	16 600	*19 000	12 300	15 100	9 620			*9 220	7 960	10,3
	-1,5			*20 400	*20 400	*22 200	16 400	*17 900	12 100	*14 500	9 510			*10 600	8 430	9,89
	-3,0			*22 800	*22 800	*19 300	16 500	*15 800	12 100	*12 100	9 590			*11 600	9 370	9,17

TRANSPORT

CONTREPOIDS

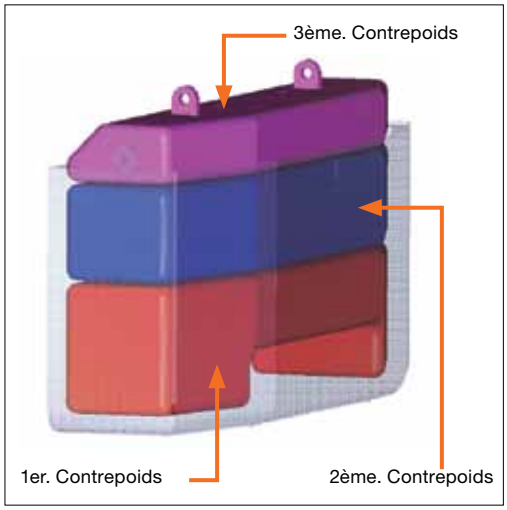

3ème. Contrepoids		
L : Longueur	mm	2 760
H : Hauteur	mm	400
I : Largeur	mm	655
*Poids	kg	2 840

2ème. Contrepoids		
L : Longueur	mm	2 760
H : Hauteur	mm	570
I : Largeur	mm	655
*Poids	kg	5 070

1er. Contrepoids		
L : Longueur	mm	2 760
H : Hauteur	mm	715
I : Largeur	mm	655
*Poids	kg	5 200

*Hors poids des boulons

ÉQUIPEMENT AVANT

Flèche HRD 25 m

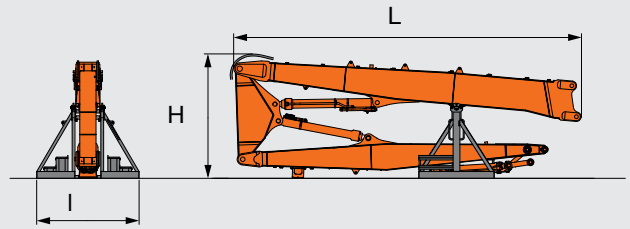

Flèche HRD 25 m		
L : Longueur	mm	9 300
H : Hauteur	mm	3 300
I : Largeur	mm	2 710
Poids du pied	kg	710
Poids total (pied inclus)	kg	9 750
Poids total (pied non inclus)	kg	9 100

Flèche à volée variable de démolition

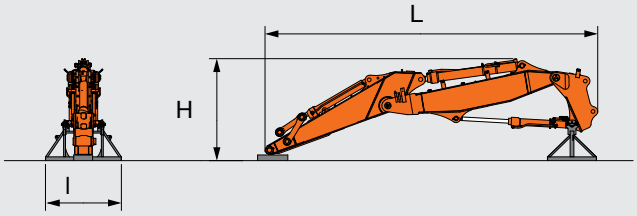

Flèche à volée variable de démolition		
L : Longueur	mm	8 900
H : Hauteur	mm	2 700
I : Largeur	mm	2 010
Poids du pied	kg	230
Poids total (pied inclus)	kg	8 470
Poids total (pied non inclus)	kg	8 240

Flèche HRD 27 m

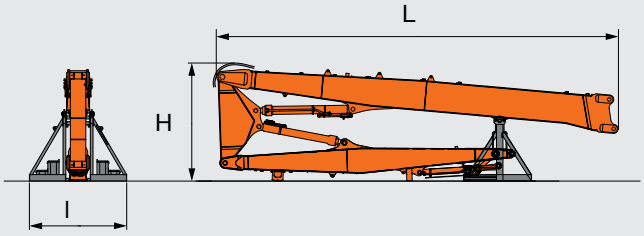

Flèche HRD 27 m		
L : Longueur	mm	11 300
H : Hauteur	mm	3 300
I : Largeur	mm	2 710
Poids du pied	kg	710
Poids total (pied inclus)	kg	10 420
Poids total (pied non inclus)	kg	9 760

Flèche monobloc

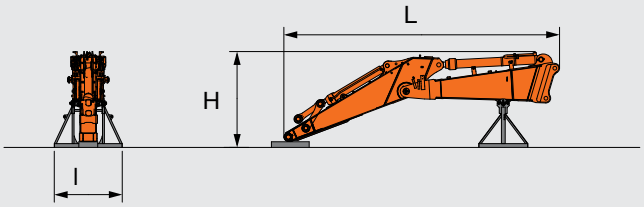

Flèche monobloc		
L : Longueur	mm	7 400
H : Hauteur	mm	2 600
I : Largeur	mm	1 800
Poids du pied	kg	260
Poids total (pied inclus)	kg	6 270
Poids total (pied non inclus)	kg	6 010

TRANSPORT

ENCOMBREMENT

Flèche HRD 25 m

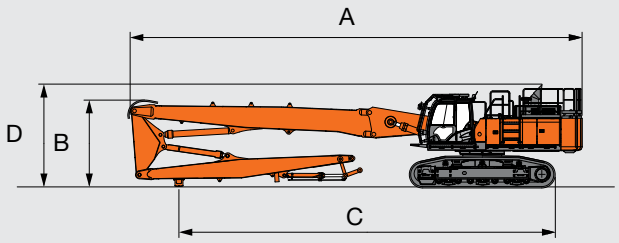

Unité : mm

Flèche HRD 25 m	
A Longueur de transport	17 000
*B Hauteur hors-tout de l'avant	3 300
C Longueur au sol	14 100
*D Hauteur hors-tout	3 870

*Hauteur de crampon de patin de chenille incluse

Flèche à volée variable de démolition

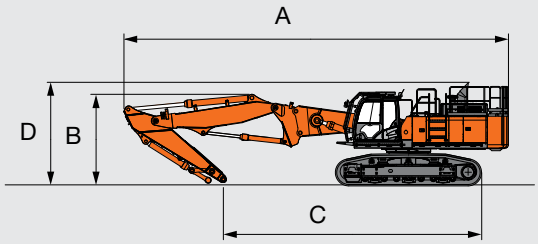

Unité : mm

Flèche à volée variable de démolition	
A Longueur de transport	14 400
*B Hauteur hors-tout de l'avant	3 430
C Longueur au sol	9 680
*D Hauteur hors-tout	3 870

*Hauteur de crampon de patin de chenille incluse

Flèche HRD 27 m

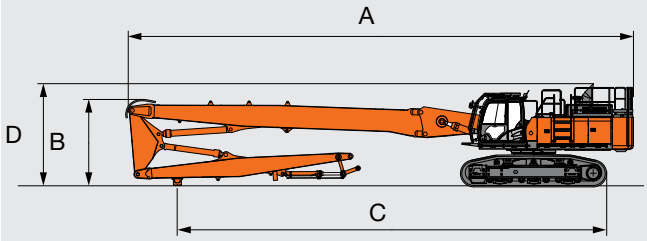

Unité : mm

Flèche HRD 27 m	
A Longueur de transport	19 000
*B Hauteur hors-tout de l'avant	3 300
C Longueur au sol	16 100
*D Hauteur hors-tout	3 870

*Hauteur de crampon de patin de chenille incluse

Flèche monobloc

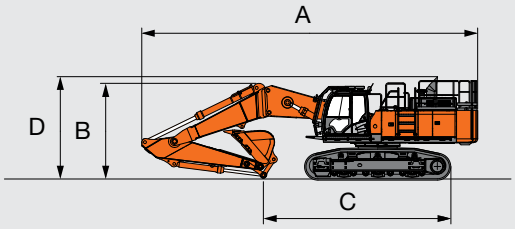

Unité : mm

Flèche monobloc	
A Longueur de transport	12 580
*B Hauteur hors-tout de l'avant	3 620
C Longueur au sol	7 020
*D Hauteur hors-tout	3 870

*Hauteur de crampon de patin de chenille incluse

ÉQUIPEMENTS

● .....Équipement standard ○ .....Équipements en option

MOTEUR

Système de ralentissement automatique	●
Filtre à huile moteur, type cartouche	●
Filtre à carburant, type cartouche	●
Double filtre à air de type sec avec soupape d'évacuation (avec témoin de surveillance du colmatage du filtre à air)	●
Dispositif de protection du ventilateur	●
Préfiltre à carburant	●
Moteur monté sur silentblocs	●
Interrupteur de régénération	●
Commande mode de puissance [H/P (High Power) PWR (Power) ECO (Economy)]	●
Pré-filtre à air	○
Radiateur, refroidisseur d'huile et intercooler avec grille anti-poussière	●
Réservoir de réserve pour radiateur	●
Alternateur 50 A	●

SYSTÈME HYDRAULIQUE

Accessoires pour marteau hydraulique	●
Accessoires pour marteau hydraulique et pince de démolition	●
Accessoires pour sélecteur à 2 vitesses	●
Pompe additionnelle (30 L/min)	●
Levage automatique	●
Système de sélection du mode de flèche	●
Bloc-distributeur avec clapet de décharge principal	●
Filtre de vidange	●
Système de détection du régime moteur	●
Système de contrôle E-P	●
Orifice supplémentaire pour soupape de commande	●
Filtre de retour prenant la totalité du débit	●
Filtre de pilotage	●
Augmentation de puissance	●
Système de préchauffage rapide pour le circuit de pilotage	●
Soupape anti-choc dans le circuit de pilotage	●
Filtre d'aspiration	●
Sélecteur de mode de travail	●

CABINE

Bloc fusibles additionnel	●
Accoudoirs réglables	●
Cabine en acier, insonorisée pour un travail en toutes saisons	●
Radio AM-FM	●
Cendrier	●
Climatiseur à régulation automatique	●
Sélecteur de ralenti automatique	●
Prise AUX. et rangement	●
Cabine de démolition :	
Cabine conforme FOPS pour pelles	●
Essuie-glace intermittent sur le pare-brise (type parallèle)	●
Fenêtre à vitre ronde laminée (verte) pare-brise	●
La fenêtre gauche peut être ouverte	●
Protection OPG supérieure, Niveau II (ISO10262)	●
Protection avant Niveau II OPG (ISO10262)	●
Vitre avant dépourvue de montants	●
Fenêtre de toit avec essuie-glace et lave-glace	●
Allume-cigare	●
Porte-gobelet	●
Interrupteur de coupure du moteur	●
Double avertisseur électrique	●
Marteau brise-glace	●
Tapis de plancher	●
Repose-pied	●
Lave-vitres avant	●
Boîte à gants	●
Boîte isotherme	●
Éclairage LED portière	●
Interrupteur de coupure des commandes de pilotage	●
Ceinture de sécurité rétractable	●
Antenne radio caoutchouc	●
Siège : Suspension pneumatique, inclinable, réglable, chauffant	●
Leviers de commande à petite course	●
Boîte de rangement	●
Pare-soleil (avant)	○
Pare-soleil (latéral)	○
Cabine inclinable	●
Toit transparent avec tenture coulissante	●
Montée sur 6 amortisseurs remplis de liquide	●
Source d'alimentation 12 V	○

SYSTÈME DE SURVEILLANCE

Vibreurs sonores : surchauffe, pression d'huile moteur, surcharge, angle de flèche, angle de rotation, inclinaison de la cabine	●
Alarmes : surchauffe, avertissement moteur, pression d'huile moteur, alternateur, niveau minimum de carburant, colmatage du filtre à air, mode de travail, surcharge, etc.	●
Affichage des compteurs : température de l'eau, débit de carburant horaire, horloge	●
Autres affichages : mode de travail, ralenti automatique,préchauffage, surveillance arrière, conditions de travail, etc.	●

ÉCLAIRAGE

2 plafonniers	●
2 feux de travail	●
Feu de travail supplémentaire (côté droit de la flèche)	●
Feu arrière supplémentaire sur la cabine	●
Gyrophare	●

TOURELLE

Pompe électrique de remplissage de carburant avec arrêt automatique	●
Pompe à graisse électrique avec enrouleur de tuyau	●
Jauge de carburant	●
Indicateur de niveau d'huile hydraulique	●
Échelle	●
Caméra arrière	●
Rétroviseurs (à droite et à gauche)	●
Passerelle (côté cabine)	●
Frein de stationnement de rotation	●
Boîte à outils	●
Batteries 170 Ah	●
Protection inférieure de 6,0 mm d'épaisseur	●
Contrepoids	●

CHÂSSIS INFÉRIEUR

Barbotin boulonnable	●
Réglage hydraulique des chenilles	●
Réglage de roue folle des chenilles	●
Maillons de chenille renforcés avec joints de broche	●
Capots de moteur de translation	●
Frein de stationnement de translation	●
Protection inférieure du train roulant	●
Galets supérieurs et inférieurs	●
3 guides de chenille (de chaque côté)	●
Patins à trois crampons de 600 mm	●

ÉQUIPEMENT FRONTAL

Système de graissage centralisé	●
Plaque de protection et barres de renfort carrées (bras rétro)	●
Joints d'étanchéité sur tous les axes du godet	●
Soupapes anti-chute	○
Pied de rangement : Flèche HRD	●
Flèche monobloc	●
Flèche à volée variable	●
Protection du vérin de basculement (HRD)	●
Bielle A de godet moulée Flèche à volée variable / flèche monobloc	●
Bielle A de godet moulée (flèche HRD)	●
Godet roches de 1,9 m³ (remplissage ISO) (avec deux types de déflecteurs latéraux)	○

DIVERS

Marches antidérapantes et mains courantes	●
Extincteur	○
Bouchon de remplissage de carburant verrouillable	●
Capots de l'engin verrouillables	●
Contrôleur d'information embarqué	●
Boîte à outils standard	●
Dispositif d'alarme de mouvement de rotation avec témoins	○
Système antivol*	○
Repère de sens de marche sur le train de chenilles	●
Dispositif d'alarme de mouvement de translation	○
Global e-service	●

L'équipement standard et en option pouvant varier selon les pays, veuillez contacter votre concessionnaire Hitachi pour de plus amples informations.
* Hitachi Construction Machinery ne saurait être tenu responsable d'un quelconque vol, ce type de système étant seulement conçu pour minimiser le risque de vol.

MEMO

MEMO

Basé sur de brillantes fondations technologiques, Hitachi Construction Machinery s'engage à fournir des solutions et des services de pointe pour contribuer aux affaires de ses clients dans le monde entier, en tant que partenaire digne de confiance.

Hitachi Environmental Vision 2025

Hitachi Group a présenté l'Environmental Vision 2025 pour freiner les émissions annuelles de dioxyde de carbone. Le Groupe s'engage à produire dans le monde entier tout en réduisant l'impact environnemental des cycles de vie de tous ses produits et en contribuant à la réalisation d'une société durable en visant trois objectifs – prévenir le réchauffement planétaire, recycler les ressources et améliorer l'écosystème.

Réduction de l'impact environnemental avec la nouvelle ZAXIS

Hitachi ouvre une voie verte pour réduire les émissions de carbone pour éviter le réchauffement planétaire, conformément au LCA*. La nouvelle ZAXIS présente de nombreuses avancées technologiques, y compris le nouveau mode ECO et la commande isochrone. Hitachi est depuis longtemps engagé dans le recyclage des composants tels que les pièces en aluminium des radiateurs et des refroidisseurs d'huile. Les pièces en résines sont marquées pour le recyclage.

*Analyse du cycle de vie – ISO 14040

Avant d'utiliser cet engin, y compris la fonction de communication par satellite, dans un pays autre que l'un des pays de destination, il peut s'avérer nécessaire d'y apporter des modifications de sorte qu'il soit conforme aux réglementations locales (notamment aux normes de sécurité) et aux exigences légales de ce pays particulier. Veuillez ne pas exporter ou utiliser cet engin hors du pays dans lequel il est destiné à être utilisé, tant que cette conformité n'est pas confirmée. Veuillez contacter votre concessionnaire Hitachi pour toute question relative à la conformité.
Ces spécifications sont susceptibles de modifications sans préavis.

Illustrations et photos présentent les modèles standard et peuvent comporter ou non l'équipement en option ; les pièces installées et modifiées par le client, les pièces optionnelles, les accessoires et tout l'équipement standard peuvent présenter quelques différences au niveau des couleurs et des caractéristiques. Avant d'utiliser l'engin, veuillez lire attentivement le Manuel de l'opérateur pour un fonctionnement correct.

Hitachi Construction Machinery
www.hcme.com

KA-FR146EU

Imprimé en Europe